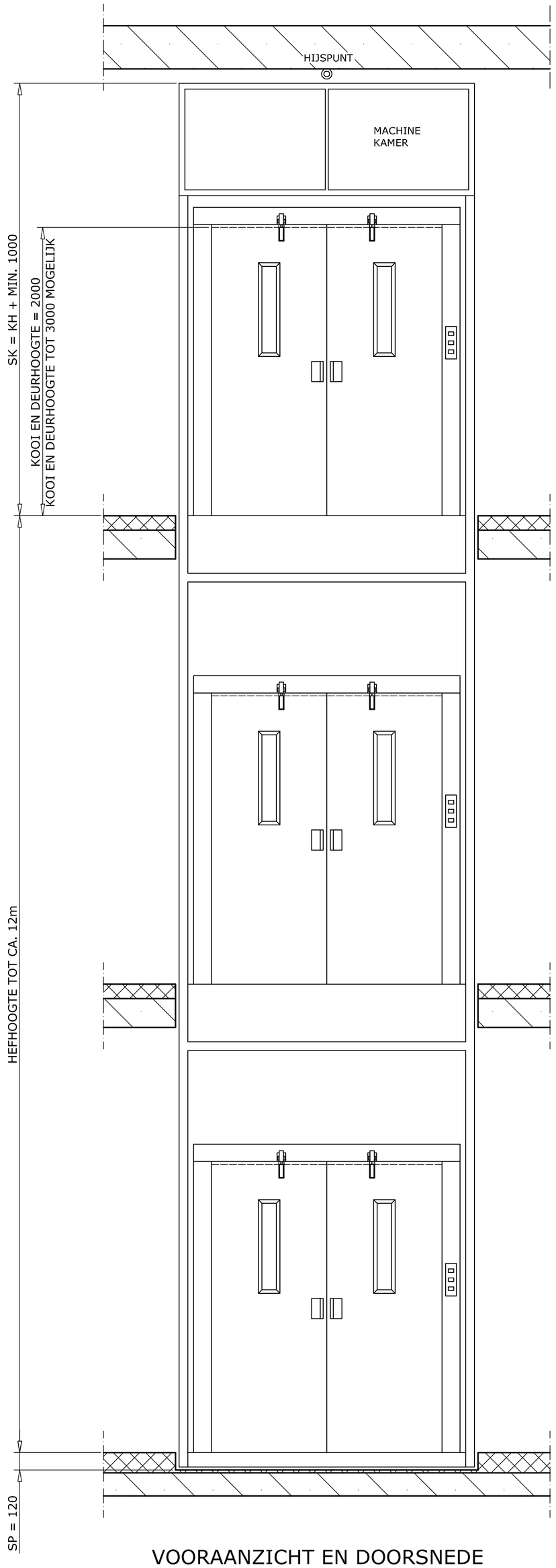

VOORAANZICHT EN DOORSNEDE

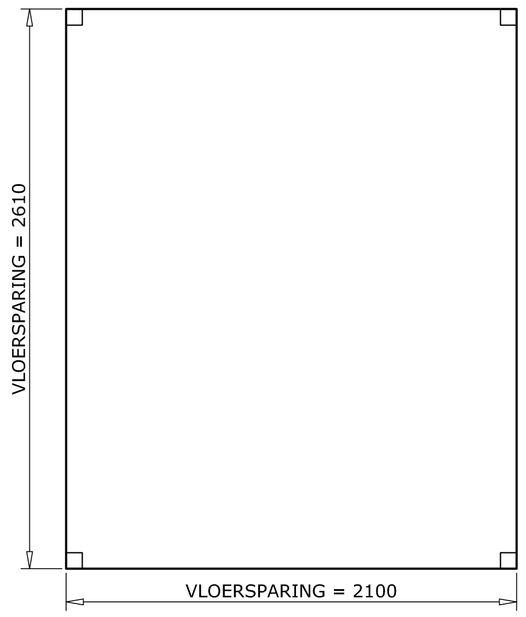

VLOERBELASTING = 17,5 kN / HOEK **

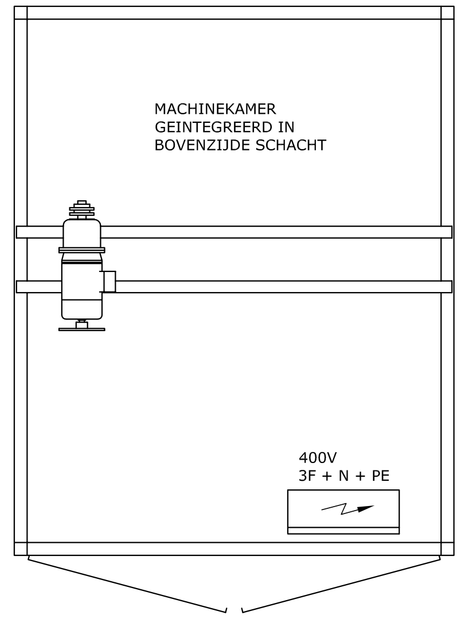

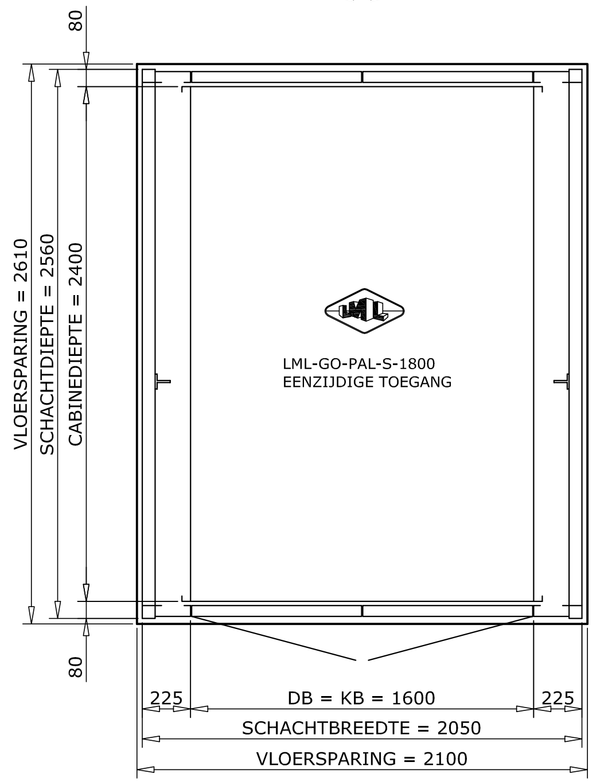

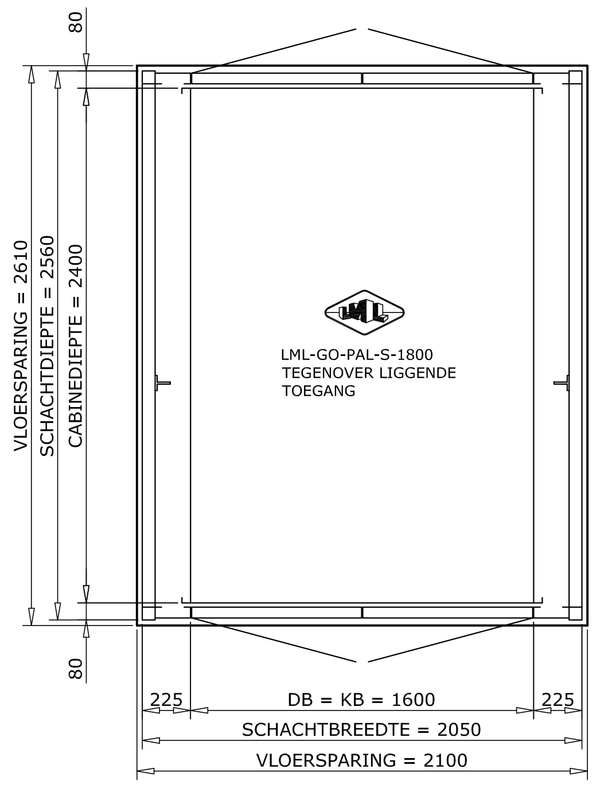

VOORZIENINGEN DOOR DERDEN;

1. Een trap binnen loopafstand van maximaal 10m.
2. Een vrije doorgang, (met een vrachtwagen, max. 3500 kg), via de buitendeur, dagmaat voldoende groot zodat de schachtdelen erdoor kunnen, tot aan de opstellings van de pallet-/goederenlift *.
3. Voor elke schachttoegang dient een verlichtingssterkte van tenminste 50 lux aan wezig te zijn, hetzij door daglicht of door kunstlicht.
4. Een vrije ruimte voor de machinekamer van minimaal 150cm, i.v.m. het volledig kunnen openen van de machinekamerluiken.
5. Een hijbint (levering L.M.L.), midden boven de schacht, berekend op een maximale hijslast van 15kN.
6. De putvloer dient berekend te zijn op een belasting per hoekpunt van Fv = 17,5 kN **.
7. Afwerking en aansluiten van de sparingen op de drempels van de deuren en op de schachtwanden.
8. Een voeding 400 V, 3F + N + PE.
   Motorvermogen = 4,0 kW
   Nominaalstroom = 9,2 A
   Aanloopstroom = 5-voudig In.

** Opgegeven belasting is indicatief en is afhankelijk van de uitvoering.
* Op te geven door LML, afhankelijk van de uitvoering.

OPMERKING;
Er dient rekening gehouden te worden met het feit dat onze onderdelen tot bij de opstellingsplaats van de lift naar binnen gebracht kunnen worden de grootste afmeting van de schachtdelen bedragen; breed * en lengte*. De minimale hoogte om de schachtdelen zetten bedraagt 330 cm.

KG	m²	KB	KD	SB	SD	SP	SK
1800	HEFVERMOGEN = MIN. 200KG / M²	1600	2400	2050	2560	120	3000

Get. : RB	d.d.: 10-03-09	Wijziging:
Gew.:		
Schaal: 1:20		Formaat: A1

Lakeman Liften
LIFTEN- EN MACHINEFABRIEK

Lageweg 8 | 2222 AG Katwijk aan Zee
Tel: 071-4029328 | Fax: 071-4032703
www.lakeman.nl | info@lakeman.nl

Benaming: PALLET GOEDERENLIFT 1800KG
UITVOERING MET PLAATSTALEN SCHACHT
ONDER VOORWAARDEN PERS. VERVOER TOEGESTAAN

Nummer: LML-GO-PAL-S-1800