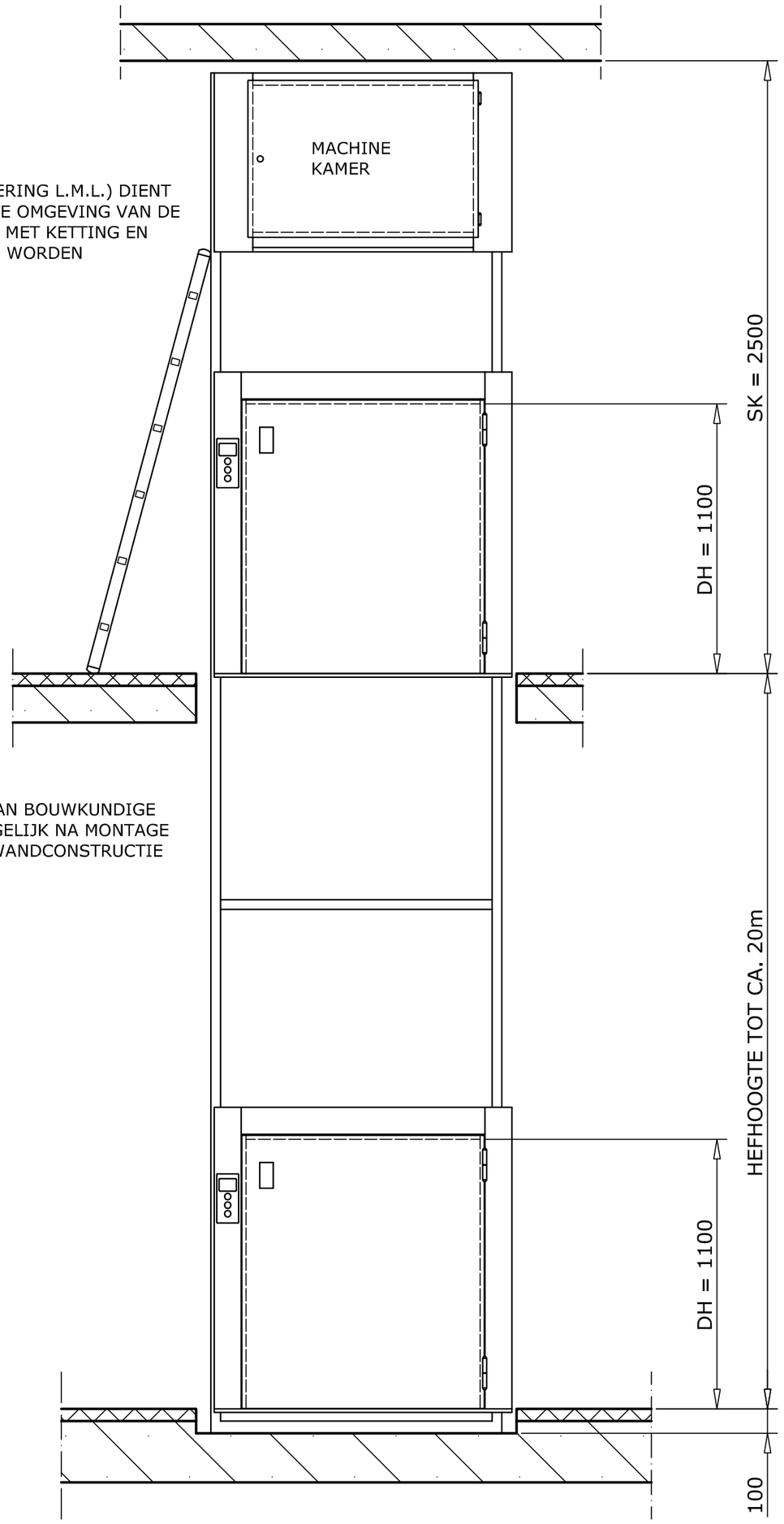


VOORAANZICHT EN DOORSNEDE

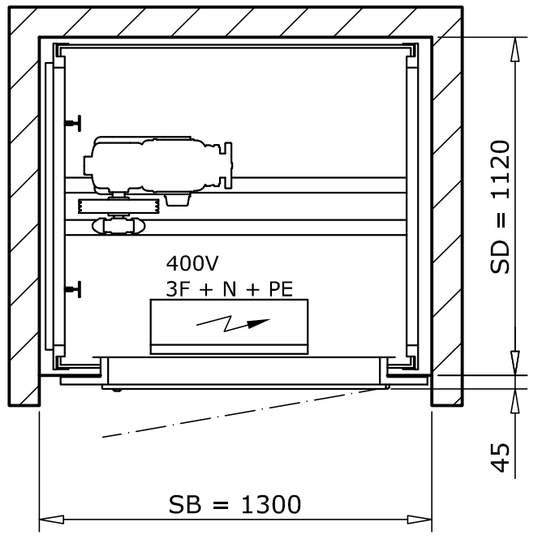


MACHINEKAMER GEINTEGREERD
IN BOVENZIJDE SCHACHT

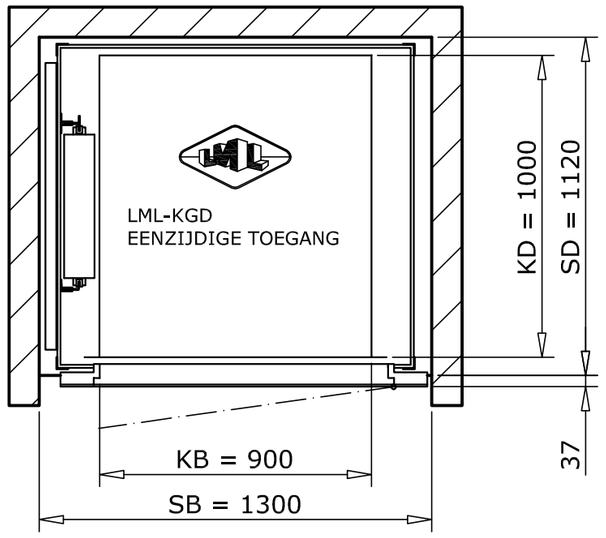


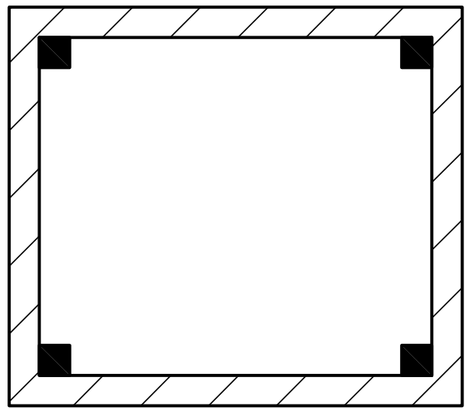

TOTALE VLOERBELASTING OP 4 HOEKPUNTEN
BIJ 2 STOPPLAATSEN:
18,3 KN BIJ 100KG HEFVERMOGEN
27,8 KN BIJ 300KG HEFVERMOGEN
VOOR IEDERE EXTRA STOPPLAATS KOMT ER 0,46 kN BIJ
VOOR 100KG EN 0,55 kN VOOR 300KG HEFVERMOGEN

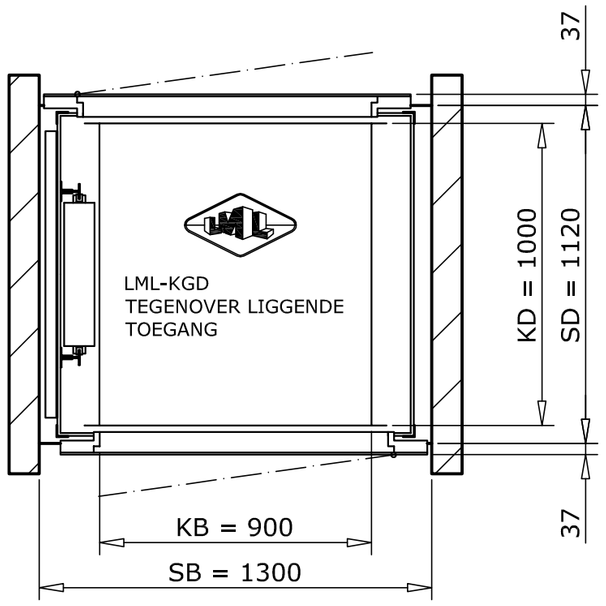


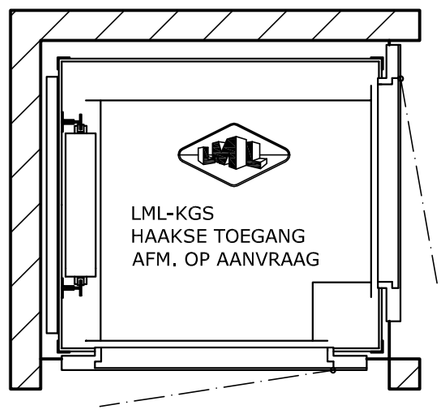


OPMERKINGEN EN VOORZIENINGEN DOOR DERDEN VOOR DE SCHACHT EN DE MACHINEKAMER:

1. De wanden dienen te lood en de vloer dient waterpas te zijn.
2. De voorwand dient over de volle hoogte en volle breedte open te blijven, nadat de lift gemonteerd is kan de voorwand afgewerkt worden.
3. De wanden van de schacht en van de machinekamer dienen van een gesloten constructie en van voldoende sterk en duurzaam materiaal te zijn, dat geen stof veroorzaakt.
   De vloer dient vlak, waterpas en stofvrij te worden afgewerkt.
4. In de schacht en de machinekamer mogen zich geen leidingen en/of toestellen bevinden die niet tot de liftinstallatie behoren.
5. Voor elke schachttoegang en voor de machinekamer dient een verlichtingssterkte hetzij door daglicht of door kunstlicht van tenminste 50 Lux aanwezig te zijn.
6. De machinekamer dient vrij toegangkelijk te zijn met een mimimale voorruimte van 70cm.
7. De belasting t.g.v. het eigengewicht en het hefvermogen, op de vloer ter plaatse van de 4 stuks vertikale profielen in de hoeken van de schacht bedraagt in totaal 18,3 kN bij 100kg hefvermogen en 27,8 kN bij 300kg hefvermogen en 2 stopplaatsen. Voor iedere extra stopplaats 0,46 kN bij 100kg hefvermogen en 0,55 kN bij 300kg hefvermogen toevoegen.
8. Een voeding van 400V, 3F + N + PE, eindigend boven in de machinekamer op een hoogte van 200cm uit de bovenste vloer met 150cm aansluitkabel.
   100 kg hefvermogen:
   Motorvermogen = 1,47 kW, nominaalstroom = 4,5 A, aanloopstroom = 13,5 A
   300 kg hefvermogen:
   Motorvermogen = 1,47 kW, nominaalstroom = 4,5 A, aanloopstroom = 13,5 A

OPMERKINGEN:

1. Andere afmetingen en hefvermogens op aanvraag.

| | STAPGROOTTE 50mm | | STAPGROOTTE 50mm | | STAPGROOTTE 100mm | |
|---|---|---|---|---|---|---|
| KG | KB | SB | KD | SD | KH | SK |
| 100 | 400 | 800 | 600 | 720 | 600 | 2000 |
| | 500 | 900 | 700 | 820 | 700 | 2100 |
| | 600 | 1000 | 800 | 920 | 800 | 2200 |
| **100 - 300** | 700 | 1100 | 900 | 1020 | 900 | 2300 |
| | 800 | 1200 | 1000 | 1120 | 1000 | 2400 |
| | **900** | **1300** | **1000** | **1120** | **1100** | **2500** |
| | 1000 | 1400 | 1000 | 1120 | 1200 | 2600 |
| 300 | 1000 | 1400 | 1300 | 1420 | 1200 | 2600 |

| | | |
|---|---|---|
| Get. : RB | d.d.: 10-03-09 | Wijziging: |
| Gew.: | | |
| Schaal: 1: 20 | | Formaat: A2 |


Lakeman Liften
LIFTEN- EN MACHINEFABRIEK

Lageweg 8 | 2222 AG Katwijk aan Zee
Tel: 071-4029328 | Fax: 071-4032703
www.lakeman.nl | info@lakeman.nl


Benaming: ELEKTRISCHE KLEINGOEDERENHEFFER
HEFVERMOGEN 100 en 300kg

Nummer: LML-KGD-900x1000x1100